10-БШТО-000-000

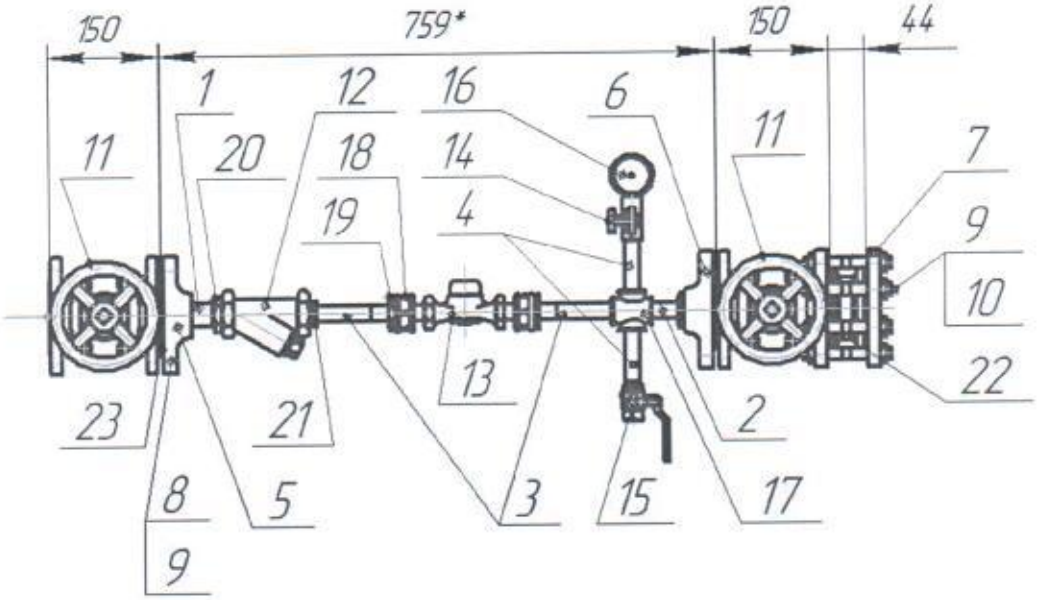


1. Допускается повернуть маховики задвижек в другом направлении..

| | | | | | | | |
|---|---|---|---|---|---|---|---|
| | | | | | 000-000-ОДПУ-01 | | |
| Изм. | Лист | № докум. | Подп. | Дата | Водомерная вставка DN 15 | Лит. / Масса / Масштаб 1:10 | |
| Разраб. | | Бойко С.С. | | | | | |
| Пров. | | Коськов А.В. | | | | Лист / Листов 1 | |
| Т.контр. | | | | | | | |
| Н.контр. | | | | | | ГП "КАЛУГАОБЛВОДОКАНАЛ" | |
| Утв. | | | | | | | |

Перв. примен. | Справ. № | Подп. и дата | Инв. № дубл. | Взам. инв. № | Подп. и дата | Инв. № подл.

Копировал

Формат А4

| Формат | Зона | Поз. | Обозначение | Наименование | Кол. | Примечание |
|---|---|---|---|---|---|---|
| | | | | Документация | | |
| А4 | | | 000-000-ОДПУ-01 | Сборочный чертёж | 1 | |
| | | | | Детали | | |
| | | 1 | | Сгон DN 25 L=78 | 1 | Сталь |
| | | 2 | | Сгон DN 15 L=75 | 1 | Сталь |
| | | 3 | | Сгон DN 15 L=140 | 2 | Сталь |
| | | 4 | | Сгон DN 15 L=100 | 2 | Сталь |
| | | 5 | | Фланец DN 50 G1" | 1 | Чугун |
| | | 6 | | Фланец DN 50 G1/2" | 1 | Чугун |
| | | 7 | | Фланец DN 50 | 1 | Сталь |
| | | | | Стандартные изделия | | |
| | | 8 | | Болт М16-6gх70.58.019 ГОСТ 7798 | 8 | Сталь |

Перв. примен.

Справ. №

Подп. и дата

Инв. № дубл.

Взам. инв. №

Подп. и дата

Инв. № подл.

| Изм. | Лист | № докум. | Подп. | Дата |
|---|---|---|---|---|
| Разраб. | | Бойко С.С. | | |
| Пров. | | Коськов А.В. | | |
| Нконтр. | | | | |
| Утв. | | | | |

000-000-ОДПУ-01

Водомерная вставка DN 15

| Лит. | Лист | Листов |
|---|---|---|
| | 1 | 2 |

ГП "КАЛУГАОБЛВОДОКАНАЛ"

Копировал

Формат А4

| Формат | Зона | Поз. | Обозначение | Наименование | Кол. | Примечание |
|---|---|---|---|---|---|---|
| | | 9 | | Гайка М16.5.019 | 16 | Сталь |
| | | | | ГОСТ 5915 | | |
| | | 10 | | Шпилька М16-6дх.120.58.019 | 4 | Сталь |
| | | | | ГОСТ 22032 | | |
| | | | | Прочие изделия | | |
| | | 11 | | Задвижка МЗВ-50 | 2 | |
| | | 12 | | Фильтр ФММ-25 | 1 | |
| | | 13 | | Водосчетчик СХи-15 | 1 | |
| | | 14 | | Кран трехходовой 14 М 1 | 1 | |
| | | 15 | | Кран шаровой Ду 15 | 1 | |
| | | 16 | | Манометр | 1 | |
| | | 17 | | Крест DN 15 | 1 | Чугун |
| | | | | ГОСТ 8951-75 | | |
| | | 18 | | Муфта DN 15 | 2 | Чугун |
| | | | | ГОСТ 5954-75 | | |
| | | 19 | | Контргайка DN 15 | 3 | Чугун |
| | | | | ГОСТ 8961-75 | | |
| | | 20 | | Контргайка DN 25 | 1 | Чугун |
| | | | | ГОСТ 8961-75 | | |
| | | 21 | | Футорка DN 25x15 | 1 | Чугун |
| | | | | ГОСТ 8960-75 | | |
| | | 22 | | Обратный клапан ОЗС-50 | 1 | |
| | | 23 | | Прокладка DN 50 | 4 | |

Подп. и дата | Инв. № дубл. | Взам. инв. № | Подп. и дата | Инв. № подл.

20-КШТО-000-000

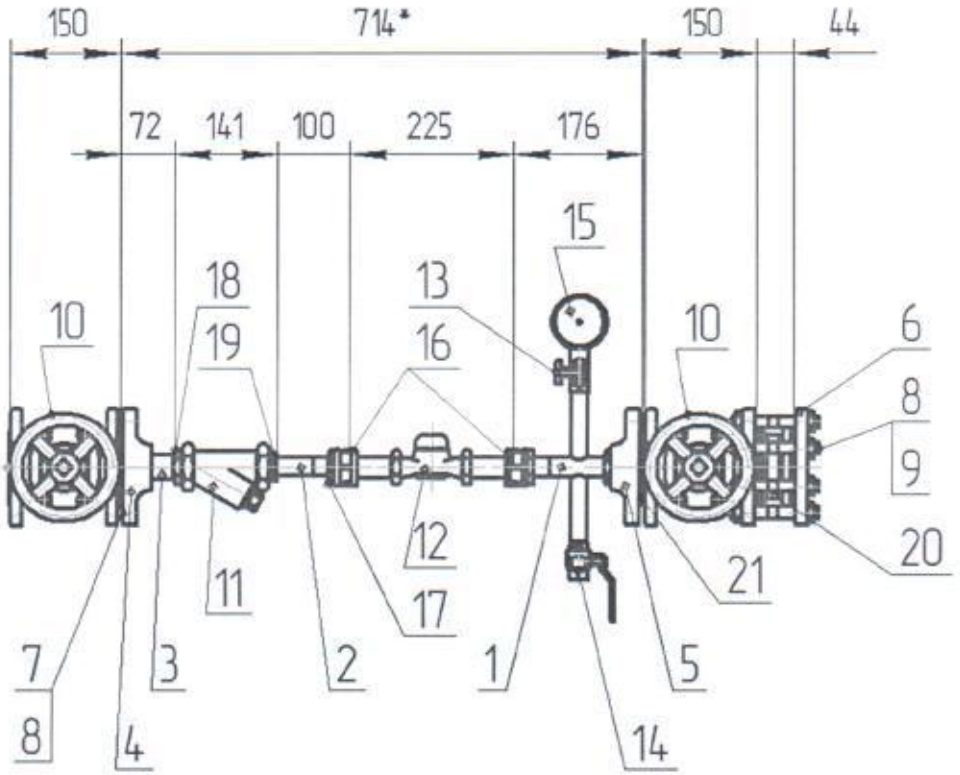


1. Допускается повернуть маховики задвижек в другом направлении..
2.* Размеры для справок.

| | | | | | | | |
|---|---|---|---|---|---|---|---|
| | | | | | 000-000-ОДПУ-02 | | |
| Изм. | Лист | № докум. | Подп. | Дата | Водомерная вставка DN 20 | Лит. | Масса | Масштаб |
| Разраб. | | Байко С.С. | | | | | | 1:10 |
| Пров. | | Коськов А.В. | | | | Лист | Листов 1 |
| Т.контр. | | | | | | | |
| Н.контр. | | | | | | ГП "КАЛУГАОБЛВОДОКАНАЛ" | |
| Утв. | | | | | | | |

Перв. примен. | Справ. № | Подп. и дата | Инв. № дубл. | Взам. инв. № | Подп. и дата | Инв. № подл.

Копировал | Формат А4

| Формат | Зона | Поз. | Обозначение | Наименование | Кол. | Примечание |
|---|---|---|---|---|---|---|
| | | | | Документация | | |
| A4 | | | 000-000-ОДПУ-02 | Сборочный чертёж | | |
| | | | | Сборочные единицы | | |
| | | 1 | | Крест Ду 20 | 1 | Стальной |
| | | | | Детали | | |
| | | 2 | | Сгон Ду 20 L=115 | 1 | Стальной |
| | | 3 | | Сгон Ду 25 L=78 | 1 | Стальной |
| | | 4 | | Фланец DN 50 G1" | 1 | Чугун |
| | | 5 | | Фланец DN 50 G3/4" | 1 | Чугун |
| | | 6 | | Фланец DN 50 | 1 | Сталь |
| | | | | Стандартные изделия | | |

Перв. примен.

Справ. №

Подп. и дата

Инв. № дубл.

Взам. инв. №

Подп. и дата

Инв. № подл.

| Изм. | Лист | № докум. | Подп. | Дата |
|---|---|---|---|---|
| Разраб. | | Байко С.С. | | |
| Пров. | | Коськов А.В. | | |
| Н.контр. | | | | |
| Утв. | | | | |

000-000-ОДПУ-02

Водомерная вставка DN 20

| Лит. | Лист | Листов |
|---|---|---|
| | 1 | 2 |

ГП "КАЛУГАОБЛВОДОКАНАЛ"

Копировал

Формат A4

| Формат | Зона | Поз. | Обозначение | Наименование | Кол. | Примечание |
|---|---|---|---|---|---|---|
| | | | | | | |
| | | 7 | | Болт М16-6gх70.58.019 | 8 | Сталь |
| | | | | ГОСТ 7798 | | |
| | | 8 | | Гайка М16.5.019 | 16 | Сталь |
| | | | | ГОСТ 5915 | | |
| | | 9 | | Шпилька М16-6gх120.58.019 | 4 | Сталь |
| | | | | ГОСТ 22032 | | |
| | | | | Прочие изделия | | |
| | | 10 | | Задвижка МЗВ-50 | 2 | |
| | | 11 | | Фильтр ФММ-25 | 1 | |
| | | 12 | | Водосчетчик СКБи-20 | 1 | |
| | | 13 | | Кран трехходовой 14 М 1 | 1 | |
| | | 14 | | Кран шаровой Ду 15 | 1 | |
| | | 15 | | Манометр | 1 | |
| | | 16 | | Муфта DN 20 | 2 | Чугун |
| | | | | ГОСТ 5954-75 | | |
| | | 17 | | Контргайка DN 20 | 3 | Чугун |
| | | | | ГОСТ 8961-75 | | |
| | | 18 | | Контргайка DN 25 | 1 | Чугун |
| | | | | ГОСТ 8961-75 | | |
| | | 19 | | Футорка DN 25х20 | 1 | Чугун |
| | | | | ГОСТ 8960-75 | | |
| | | 20 | | Обратный клапан ОЗС-50 | 1 | |
| | | 21 | | Прокладка DN 50 | 4 | |

Подп. и дата | Инв. № дубл. | Взам. инв. № | Подп. и дата | Инв. № подл.

ЕО-БИТО-000-000

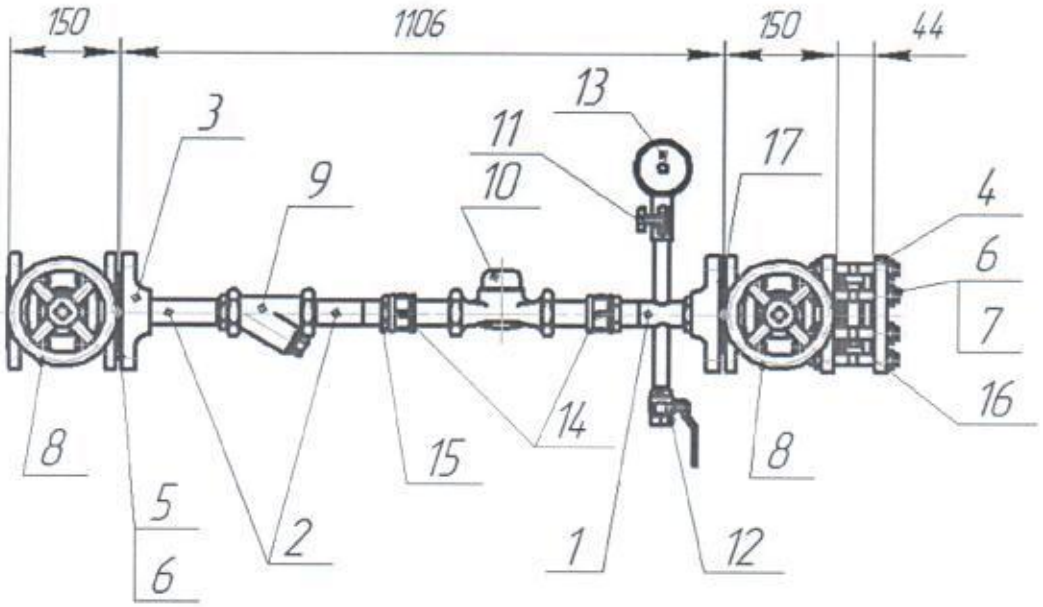


1. Допускается повернуть маховики задвижек в другом направлении

| | | | | | | | |
|---|---|---|---|---|---|---|---|
| | | | | | 000-000-ОДПУ-03 | | |
| Изм. | Лист | № докум. | Подп. | Дата | Водомерная вставка DN 25 | Лит. / Масса / Масштаб 1:10 | |
| Разраб. | | Бойко С.С. | | | | | |
| Пров. | | Коськов А.В. | | | | Лист / Листов 1 | |
| Т.контр. | | | | | | | |
| Н.контр. | | | | | | ГП "КАЛУГАОБЛВОДОКАНАЛ" | |
| Утв. | | | | | | | |

Перв. примен. | Справ. № | Подп. и дата | Инв. № дубл. | Взам. инв. № | Подп. и дата | Инв. № подл.

Копировал

Формат А4

| Формат | Зона | Поз. | Обозначение | Наименование | Кол. | Примечание |
|---|---|---|---|---|---|---|
| | | | | Документация | | |
| A4 | | | 000-000-ОДПУ-03 | Сборочный чертёж | | |
| | | | | Сборочные единицы | | |
| | | 1 | | Крест Ду 25 | 1 | Стальной |
| | | | | Детали | | |
| | | 2 | | Сгон Ду 25 L=171 | 2 | Стальной |
| | | 3 | | Фланец DN 50 G1" | 2 | Чугун |
| | | 4 | | Фланец DN 50 | 1 | Сталь |
| | | | | Стандартные изделия | | |
| | | 5 | | Болт М16-6gх70.58.019 ГОСТ 7798 | 8 | Сталь |
| | | 6 | | Гайка М16.5.019 | 16 | Сталь |

Перв. примен.

Справ. №

Подп. и дата

Инв. № дубл.

Взам. инв. №

Подп. и дата

Инв. № подл.

| Изм. | Лист | № докум. | Подп. | Дата |
|---|---|---|---|---|
| Разраб. | | Байко С.С. | | |
| Пров. | | Коськов А.В. | | |
| Н.контр. | | | | |
| Утв. | | | | |

000-000-ОДПУ-03

Водомерная вставка DN 25

| Лит. | Лист | Листов |
|---|---|---|
| | 1 | 2 |

ГП "КАЛУГАОБЛВОДОКАНАЛ"

Копировал

Формат А4

| Формат | Зона | Поз. | Обозначение | Наименование | Кол. | Примечание |
|---|---|---|---|---|---|---|
| | | | | ГОСТ 5915 | | |
| | | 7 | | Шпилька М16-6gх120.58.019 | 4 | Сталь |
| | | | | ГОСТ 22032 | | |
| | | | | Прочие изделия | | |
| | | 8 | | Задвижка МЗВ-50 | 2 | |
| | | 9 | | Фильтр ФММ-25 | 1 | |
| | | 10 | | Водосчетчик СКБи-25 | 1 | |
| | | 11 | | Кран трехходовой 14 М 1 | 1 | |
| | | 12 | | Кран шаровой Ду 15 | 1 | |
| | | 13 | | Манометр | 1 | |
| | | 14 | | Муфта DN 25 | 2 | Чугун |
| | | | | ГОСТ 5954-75 | | |
| | | 15 | | Контргайка DN 25 | 4 | Чугун |
| | | | | ГОСТ 8961-75 | | |
| | | 16 | | Обратный клапан ОЗС-50 | 1 | |
| | | 17 | | Прокладка DN 50 | 4 | |

Подп. и дата | Инв. № дубл. | Взам. инв. № | Подп. и дата | Инв. № подл.

000-000-ОДПУ-04

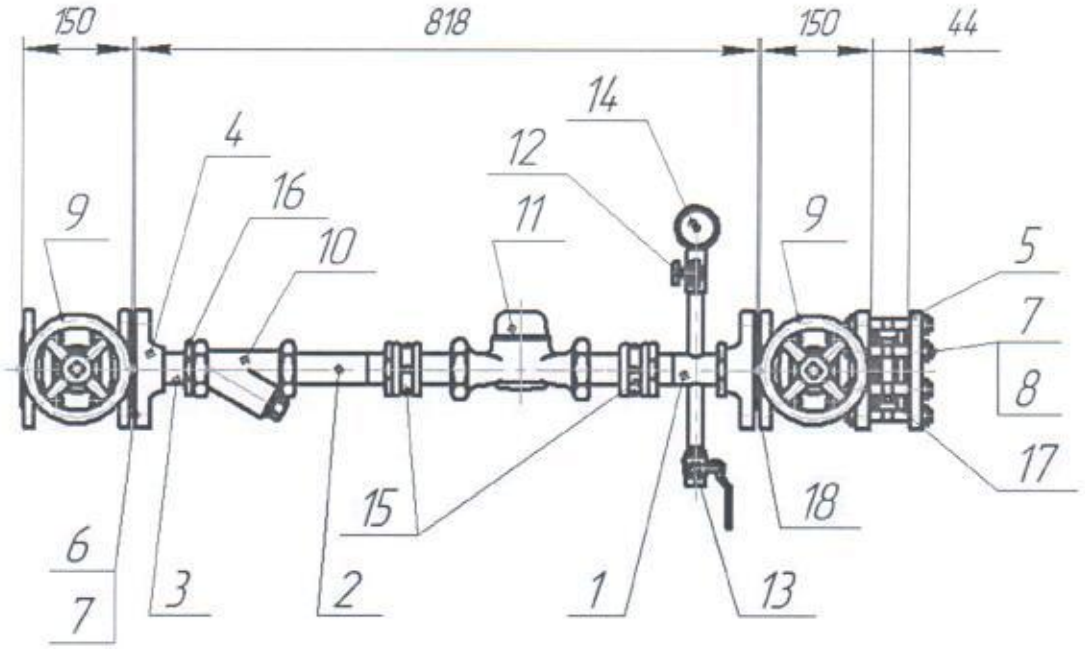


1. Допускается повернуть маховики задвижек в другом направлении

| | | | | | | | |
|---|---|---|---|---|---|---|---|
| Изм. | Лист | № докум. | Подп. | Дата | 000-000-ОДПУ-04 | | |
| Разраб. | | Бойко С.С. | | | Водомерный узел DN 32 Сборочный чертёж | Лит. | Масса | Масштаб 1:10 |
| Пров. | | Коськов А.В. | | | | Лист | Листов 1 |
| Т.контр. | | | | | | ГП "КАЛУГАОБЛВОДОКАНАЛ" | |
| Н.контр. | | | | | | | |
| Утв. | | | | | | | |

Перв. примен. | Справ. № | Подп. и дата | Инв. № дубл. | Взам. инв. № | Подп. и дата | Инв. № подл.

Копировал

Формат А4

| Формат | Зона | Поз. | Обозначение | Наименование | Кол. | Примечание |
|---|---|---|---|---|---|---|
| | | | | Документация | | |
| А4 | | | 000-000-ОДПУ-04 | Сборочный чертёж | | |
| | | | | Сборочные единицы | | |
| | | 1 | | Крест Ду 32 | 1 | Стальной |
| | | | | Детали | | |
| | | 2 | | Сгон Ду 32 L=144 | 1 | Стальной |
| | | 3 | | Сгон Ду 32 L=78 | 1 | Стальной |
| | | 4 | | Фланец DN 50 G1 1/4" | 2 | Чугун |
| | | 5 | | Фланец DN 50 | 1 | Сталь |
| | | | | Стандартные изделия | | |
| | | 6 | | Болт М16-6gх70.58.019 | 8 | Сталь |

Перв. примен.

Справ. №

Подп. и дата

Инв. № дубл.

Взам. инв. №

Подп. и дата

Инв. № подл.

| Изм. | Лист | № докум. | Подп. | Дата |
|---|---|---|---|---|
| Разраб. | | Бойко С.С. | | |
| Пров. | | Коськов А.В. | | |
| Нконтр. | | | | |
| Утв. | | | | |

000-000-ОДПУ-04

Водомерная вставка DN 32

| Лит. | Лист | Листов |
|---|---|---|
| | 1 | 2 |

ГП "КАЛУГАОБЛВОДОКАНАЛ"

Копировал

Формат А4

| Формат | Зона | Поз. | Обозначение | Наименование | Кол. | Примечание |
|---|---|---|---|---|---|---|
| | | | | ГОСТ 7798 | | |
| | | 7 | | Гайка М16.5.019 | 16 | Сталь |
| | | | | ГОСТ 5915 | | |
| | | 8 | | Шпилька М16-6дх120.58.019 | 4 | Сталь |
| | | | | ГОСТ 22032 | | |
| | | | | Прочие изделия | | |
| | | 9 | | Задвижка МЗВ-50 | 2 | |
| | | 10 | | Фильтр ФММ-32 | 1 | |
| | | 11 | | Водосчетчик СКБи-32 | 1 | |
| | | 12 | | Кран трехходовой 14 М 1 | 1 | |
| | | 13 | | Кран шаровой Ду 15 | 1 | |
| | | 14 | | Манометр | 1 | |
| | | 15 | | Муфта DN 32 | 2 | Чугун |
| | | | | ГОСТ 5954-75 | | |
| | | 16 | | Контргайка DN 32 | 4 | Чугун |
| | | | | ГОСТ 8961-75 | | |
| | | 17 | | Обратный клапан ОЗС-50 | 1 | |
| | | 18 | | Прокладка DN 50 | 4 | |

Подп. и дата | Инв. № дубл. | Взам. инв. № | Подп. и дата | Инв. № подл.

50-БИТО-000-000

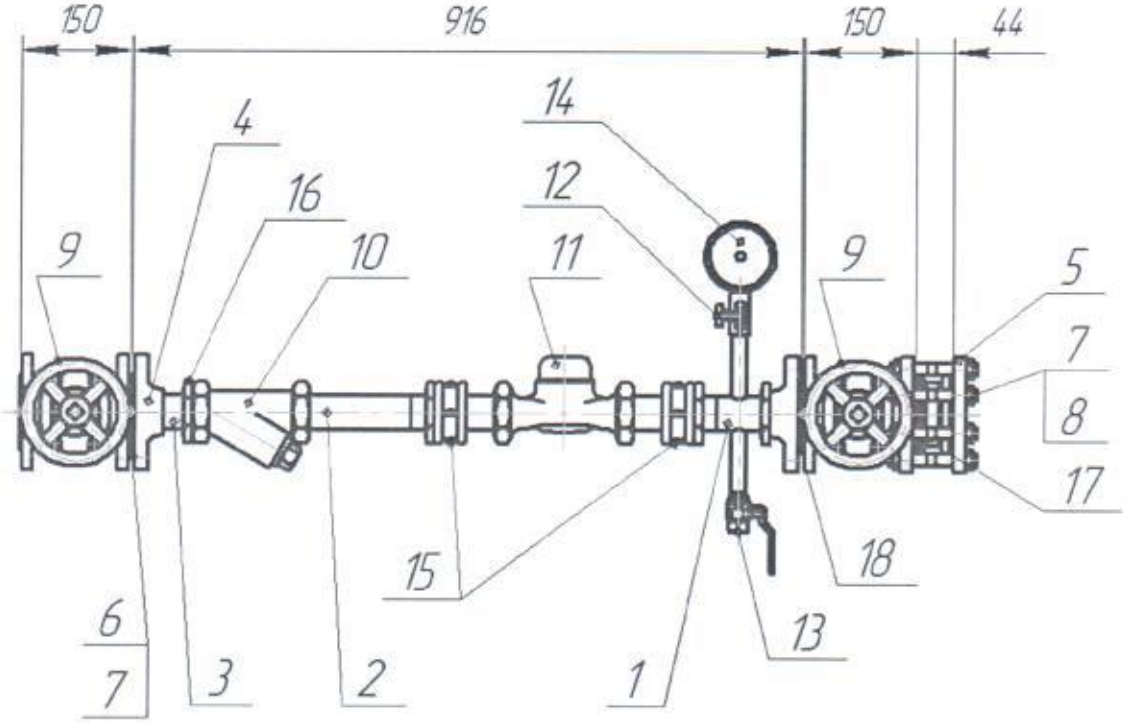


1. Допускается повернуть маховики задвижек в другом направлении

| | | | | | | | |
|---|---|---|---|---|---|---|---|
| Изм. | Лист | № докум. | Подп. | Дата | 000-000-ОДПУ-05 | | |
| Разраб. | | Бойко С.С. | | | Водомерная вставка DN 40 | Лит. | Масса | Масштаб 1:10 |
| Пров. | | Коськов А.В. | | | | Лист | Листов 1 |
| Т.контр. | | | | | | | |
| Н.контр. | | | | | | ГП "КАЛУГАОБЛВОДОКАНАЛ" | |
| Утв. | | | | | | | |

Перв. примен. | Справ. № | Подп. и дата | Инв. № дубл. | Взам. инв. № | Подп. и дата | Инв. № подл.

Копировал

Формат А4

| Формат | Зона | Поз. | Обозначение | Наименование | Кол. | Примечание |
|---|---|---|---|---|---|---|
| | | | | Документация | | |
| А4 | | | 000-000-ОДПУ-05 | Сборочный чертёж | | |
| | | | | Сборочные единицы | | |
| | | 1 | | Крест Ду 40 | 1 | Стальной |
| | | | | Детали | | |
| | | 2 | | Сгон Ду 40 L=220 | 1 | Стальной |
| | | 3 | | Сгон Ду 40 L=78 | 1 | Стальной |
| | | 4 | | Фланец DN 50 G1 1/2" | 2 | Чугун |
| | | 5 | | Фланец DN 50 | 1 | Сталь |
| | | | | Стандартные изделия | | |
| | | 6 | | Болт М16-6gх70.58.019 | 8 | Сталь |

Перв. примен.

Справ. №

Подп. и дата

Инв. № дубл.

Взам. инв. №

Подп. и дата

Инв. № подл.

| Изм. | Лист | № докум. | Подп. | Дата | 000-000-ОДПУ-05 | | |
|---|---|---|---|---|---|---|---|
| Разраб. | | Бойко С.С. | | | Водомерная вставка DN 40 | Лит. | Лист 1 / Листов 2 |
| Пров. | | Коськов А.В. | | | | ГП "КАЛУГАОБЛВОДОКАНАЛ" | |
| Н.контр. | | | | | | | |
| Утв. | | | | | | | |

Копировал

Формат А4

| Формат | Зона | Поз. | Обозначение | Наименование | Кол. | Примечание |
|---|---|---|---|---|---|---|
| | | | | ГОСТ 7798 | | |
| | | 7 | | Гайка М16.5.019 | 16 | Сталь |
| | | | | ГОСТ 5915 | | |
| | | 8 | | Шпилька М16-6дх120.58.019 | 4 | Сталь |
| | | | | ГОСТ 22032 | | |
| | | | | Прочие изделия | | |
| | | 9 | | Задвижка МЗВ-50 | 2 | |
| | | 10 | | Фильтр ФММ-40 | 1 | |
| | | 11 | | Водосчетчик СКБи-40 | 1 | |
| | | 12 | | Кран трехходовой 14 М 1 | 1 | |
| | | 13 | | Кран шаровой Ду 15 | 1 | |
| | | 14 | | Манометр | 1 | |
| | | 15 | | Муфта DN 40 | 2 | Чугун |
| | | | | ГОСТ 5954-75 | | |
| | | 16 | | Контргайка DN 40 | 4 | Чугун |
| | | | | ГОСТ 8961-75 | | |
| | | 17 | | Обратный клапан ОЗС-50 | 1 | |
| | | 18 | | Прокладка DN 50 | 4 | |

Подп. и дата | Инв. № дубл. | Взам. инв. № | Подп. и дата | Инв. № подл.

90-КШТО-000-000

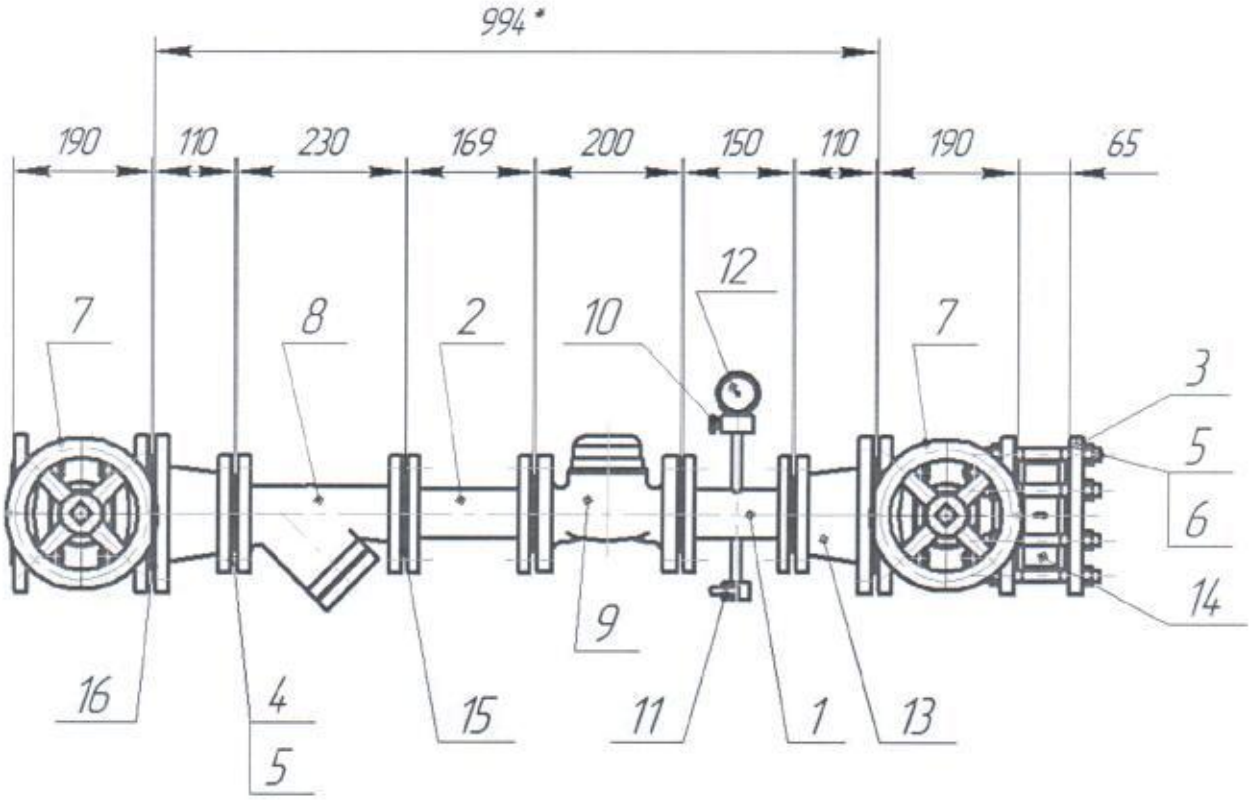


1. Фасонные части сварные из чугуна ВЧШГ изготовлены согласно ТУ 1468-041-50254094-2001.
Размеры соответствуют ГОСТ 5525-88.
2. Допускается повернуть маховики задвижек в другом направлении
3. * Размеры для справок.

| | | | | | | | |
|---|---|---|---|---|---|---|---|
| Изм. | Лист | № докум. | Подп. | Дата | 000-000-ОДПУ-06 | | |
| Разраб. | | Байко С.С. | | | Водомерная вставка DN 50 | Лит. | Масса | Масштаб 1:10 |
| Пров. | | Каськов А.В. | | | | Лист | Листов 1 |
| Т.контр. | | | | | | | |
| Н.контр. | | | | | | ГП "КАЛУГАОБЛВОДОКАНАЛ" | |
| Утв. | | | | | | | |

Перв. примен. | Справ. № | Подп. и дата | Инв. № дубл. | Взам. инв. № | Подп. и дата | Инв. № подл.

Копировал Формат А4

| Формат | Зона | Поз. | Обозначение | Наименование | Кол. | Примечание |
|---|---|---|---|---|---|---|
| | | | | Документация | | |
| А4 | | | 000-000-ОДПУ-06 | Сборочный чертеж | | |
| | | | | Сборочные единицы | | |
| | | 1 | | Крест DN 50 | 1 | Сталь |
| | | 2 | | Патрубок DN 50 L=230 | 1 | Сталь |
| | | | | Детали | | |
| | | 3 | | Фланец DN 100 | 1 | Сталь |
| | | | | Стандартные изделия | | |
| | | 4 | | Болт М16-6gх70.58.019 ГОСТ 7805 | 16 | Сталь |
| | | 5 | | Гайка М16.5.019 ГОСТ 5915 | 32 | Сталь |
| | | 6 | | Шпилька М16-6gх140.58.019 | 16 | Сталь |

Перв. примен. | Справ. № | Подп. и дата | Инв. № дубл. | Взам. инв. № | Подп. и дата | Инв. № подл.

| Изм. | Лист | № докум. | Подп. | Дата |
|---|---|---|---|---|
| Разраб. | | Байко С.С. | | |
| Пров. | | Коськов А.В. | | |
| Н.контр. | | | | |
| Утв. | | | | |

000-000-ОДПУ-06

Водомерная вставка DN 50

| Лит. | Лист | Листов |
|---|---|---|
| | 1 | 2 |

ГП "КАЛУГАОБЛВОДОКАНАЛ"

Копировал

Формат А4

| Формат | Зона | Поз. | Обозначение | Наименование | Кол. | Приме-чание |
|---|---|---|---|---|---|---|
| | | | | ГОСТ 22032 | | покупное-единица |
| | | | | Прочие изделия | | |
| | | 7 | | Задвижка МЗВ-100 | 2 | |
| | | 8 | | Фильтр ФМФ-50 | 1 | |
| | | 9 | | Водосчетчик ВМХи-50 | 1 | |
| | | 10 | | Кран трехходовой 14 М 1 | 1 | |
| | | 11 | | Кран шаровой Ду 15 | 1 | |
| | | 12 | | Манометр | 1 | |
| | | 13 | | Переход ХФ 100х50 L=110 ОЦ с ЦПП | 2 | ВЧШГ |
| | | 14 | | Обратный клапан ОЗС-100 | 1 | |
| | | 15 | | Прокладка DN 50 | 5 | |
| | | 16 | | Прокладка DN 100 | 4 | |

Подп. и дата | Инв. № дубл. | Взам. инв. № | Подп. и дата | Инв. № подл.

000-000-ОДПУ-07

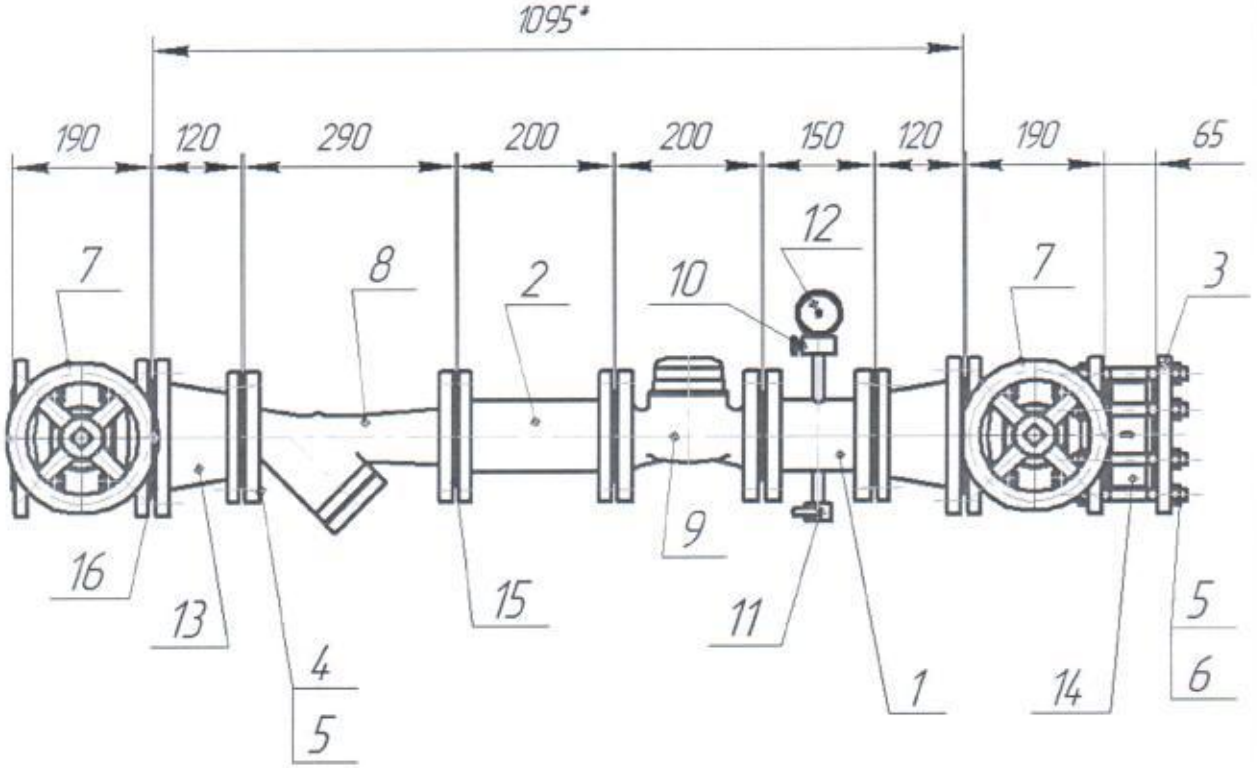


1. Фасонные части сварные из чугуна ВЧШГ изготовлены согласно ТУ 1468-041-50254094-2001. Размеры соответствуют ГОСТ 5525-88.
2. Допускается повернуть маховики задвижек в другом направлении
3. * Размеры для справок.

| | | | | | | | |
|---|---|---|---|---|---|---|---|
| Изм. | Лист | № докум. | Подп. | Дата | 000-000-ОДПУ-07 | | |
| Разраб. | | Бойко С.С. | | | Водомерная вставка DN 65 | Лит. | Масса | Масштаб 1:10 |
| Пров. | | Коськов А.В. | | | | Лист | Листов 1 |
| Т.контр. | | | | | | ГП "КАЛУГАОБЛВОДОКАНАЛ" | |
| Н.контр. | | | | | | | |
| Утв. | | | | | | | |

Перв. примен. | Справ. № | Подп. и дата | Инв. № дубл. | Взам. инв. № | Подп. и дата | Инв. № подл.

Копировал | Формат А4

| Формат | Зона | Поз. | Обозначение | Наименование | Кол. | Примечание |
|---|---|---|---|---|---|---|
| | | | | Документация | | |
| А4 | | | 000-000-ОДПУ-07 | Сборочный чертеж | | |
| | | | | Сборочные единицы | | |
| | | 1 | | Крест DN 65 | 1 | Сталь |
| | | 2 | | Патрубок DN 65 L=200 | 1 | Сталь |
| | | | | Детали | | |
| | | 3 | | Фланец DN 100 | 1 | Сталь |
| | | | | Стандартные изделия | | |
| | | 4 | | Болт М16-6gх70.58.019 ГОСТ 7805 | 16 | Сталь |
| | | 5 | | Гайка М16.5.019 ГОСТ 5915 | 32 | Сталь |
| | | 6 | | Шпилька М16-6gх140.58.019 | 16 | Сталь |

Перв. примен. | Справ. № | Подп. и дата | Инв. № дубл. | Взам. инв. № | Подп. и дата | Инв. № подл.

| Изм. | Лист | № докум. | Подп. | Дата |
|---|---|---|---|---|
| Разраб. | | Байко С.С. | | |
| Пров. | | Коськов А.В. | | |
| Н.контр. | | | | |
| Утв. | | | | |

000-000-ОДПУ-07

Водомерная вставка DN 65

| Лит. | Лист | Листов |
|---|---|---|
| | 1 | 2 |

ГП "КАЛУГАОБЛВОДОКАНАЛ"

Копировал

Формат А4

| Формат | Зона | Поз. | Обозначение | Наименование | Кол. | Приме-чание |
|---|---|---|---|---|---|---|
| | | | | ГОСТ 22032 | | порыпе-ашнайа |
| | | | | | | |
| | | | | | | |
| | | | | | | |
| | | | | Прочие изделия | | |
| | | | | | | |
| | | 7 | | Задвижка МЗВ-100 | 2 | |
| | | 8 | | Фильтр ФМФ-65 | 1 | |
| | | 9 | | Водосчетчик ВМХи-65 | 1 | |
| | | 10 | | Кран трехходовой 14 М 1 | 1 | |
| | | 11 | | Кран шаровой Ду 15 | 1 | |
| | | 12 | | Манометр | 1 | |
| | | 13 | | Переход ХФ 100х65 L=120 | 2 | ВЧШГ |
| | | | | ОЦ с ЦПП | | |
| | | 14 | | Обратный клапан ОЗС-100 | 1 | |
| | | 15 | | Прокладка DN 65 | 5 | |
| | | 16 | | Прокладка DN 100 | 4 | |

Подп. и дата | Инв. № дубл. | Взам. инв. № | Подп. и дата | Инв. № подл.

| Изм. | Лист | № докум. | Подп. | Дата | 000-000-ОДПУ-07 | Лист 2 |
|---|---|---|---|---|---|---|

Копировал Формат А4

80-ГШТО-000-000

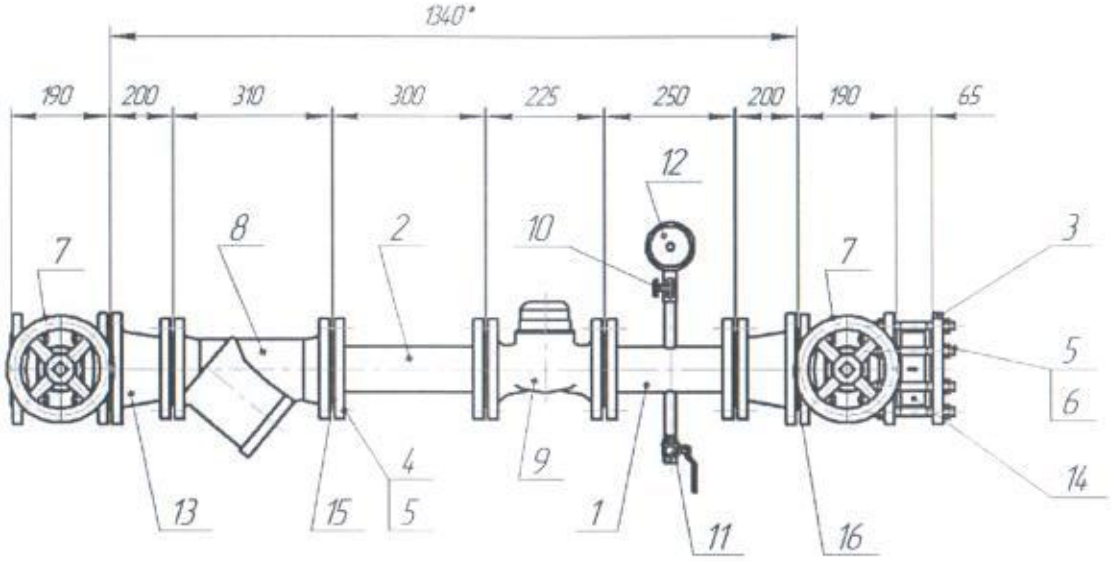


1. Фасонные части сварные из чугуна ВЧШГ изготовлены согласно ТУ 1468-041-50254094-2001. Размеры соответствуют ГОСТ 5525-88.
2. Допускается повернуть маховики задвижек в другом направлении
3. * Размеры для справок.

| | | | | | |
|---|---|---|---|---|---|
| Изм. | Лист | № докум. | Подп. | Дата | 000-000-ОДПУ-08 |
| Разраб. | | Бойко С.С. | | | Водомерная вставка DN 80 |
| Пров. | | Коськов А.В. | | | |
| Т.контр. | | | | | |
| Н.контр. | | | | | |
| Утв. | | | | | |

| Лит. | Масса | Масштаб |
|---|---|---|
| | | 1:10 |
| Лист | Листов 1 | |

ГП "КАЛУГАОБЛВОДОКАНАЛ"

Перв. примен. | Справ. № | Подп. и дата | Инв. № дубл. | Взам. инв. № | Подп. и дата | Инв. № подл.

Копировал

Формат А3

| Формат | Зона | Поз. | Обозначение | Наименование | Кол. | Примечание |
|---|---|---|---|---|---|---|
| | | | | Документация | | |
| A4 | | | 000-000-ОДПУ-08 | Сборочный чертеж | | |
| | | | | Сборочные единицы | | |
| | | 1 | | Крест DN 80 | 1 | Сталь |
| | | 2 | | Патрубок DN 80 L=300 | 1 | Сталь |
| | | | | Детали | | |
| | | 3 | | Фланец DN 100 | 1 | Сталь |
| | | | | Стандартные изделия | | |
| | | 4 | | Болт M16-6gx70.58.019 ГОСТ 7805 | 16 | Сталь |
| | | 5 | | Гайка M16.5.019 ГОСТ 5915 | 32 | Сталь |
| | | 6 | | Шпилька M16-6gx140.58.019 | 16 | Сталь |

Перв. примен.

Справ. №

Подп. и дата

Инв. № дубл.

Взам. инв. №

Подп. и дата

Инв. № подл.

| Изм. | Лист | № докум. | Подп. | Дата |
|---|---|---|---|---|
| Разраб. | | Бойко С.С. | | |
| Пров. | | Коськов А.В. | | |
| Н.контр. | | | | |
| Утв. | | | | |

000-000-ОДПУ-08

Водомерная вставка DN 80

| Лит. | Лист | Листов |
|---|---|---|
| | 1 | 2 |

ГП "КАЛУГАОБЛВОДОКАНАЛ"

Копировал

Формат A4

| Формат | Зона | Поз. | Обозначение | Наименование | Кол. | Приме-чание |
|---|---|---|---|---|---|---|
| | | | | ГОСТ 22032 | | порта-единица |
| | | | | | | |
| | | | | | | |
| | | | | | | |
| | | | | Прочие изделия | | |
| | | | | | | |
| | | 7 | | Задвижка МЗВ-100 | 2 | |
| | | 8 | | Фильтр ФМФ-80 | 1 | |
| | | 9 | | Водосчетчик ВМХи-80 | 1 | |
| | | 10 | | Кран трехходовой 14 М 1 | 1 | |
| | | 11 | | Кран шаровой Ду 15 | 1 | |
| | | 12 | | Манометр | 1 | |
| | | 13 | | Переход ХФ 100х80 L=120 | 2 | ВЧШГ |
| | | | | ОЦ с ЦПП | | |
| | | 14 | | Обратный клапан ОЗС-100 | 1 | |
| | | 15 | | Прокладка DN 80 | 5 | |
| | | 16 | | Прокладка DN 100 | 4 | |

Подп. и дата

Инв. № дубл.

Взам. инв. №

Подп. и дата

Инв. № подл.

| Изм. | Лист | № докум. | Подп. | Дата |
|---|---|---|---|---|

000-000-ОДПУ-08

Лист 2

Копировал

Формат А4